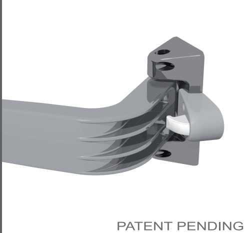
PATENT PENDING

V3

servetto

PROGETTAZIONE
PLANUNG
PLANIFICATION
PLANNING
PLANIFICACION

MOTION-V

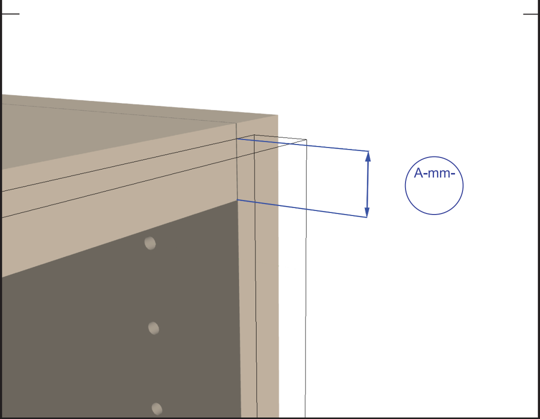

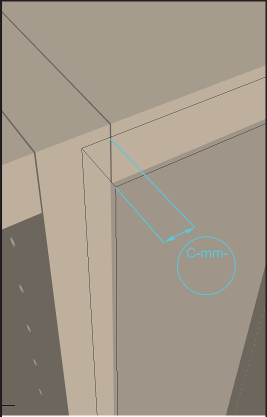

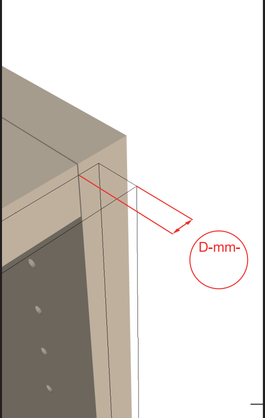

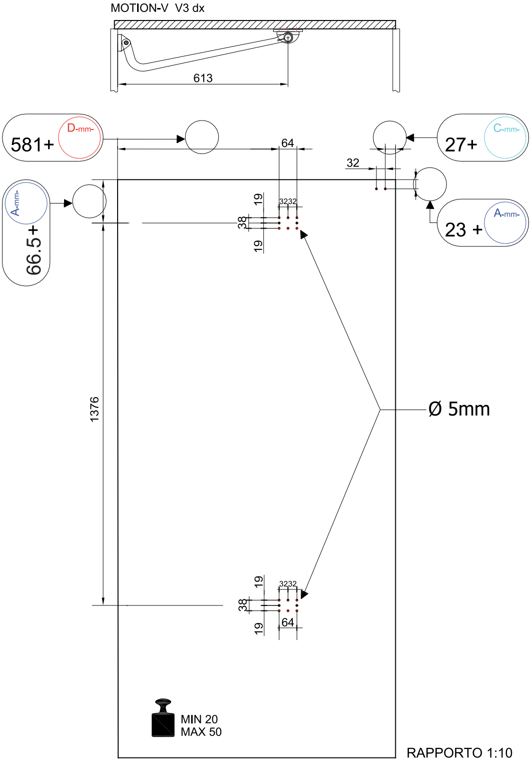
MOTION-V V3 dx
613
581+
D-mm-
64
27+
C-mm-
32
A-mm-
66.5+
23 +
A-mm-
19
3232
38
19
1376
Ø 5mm
19
3232
38
19
64
MIN 20
MAX 50
RAPPORTO 1:10

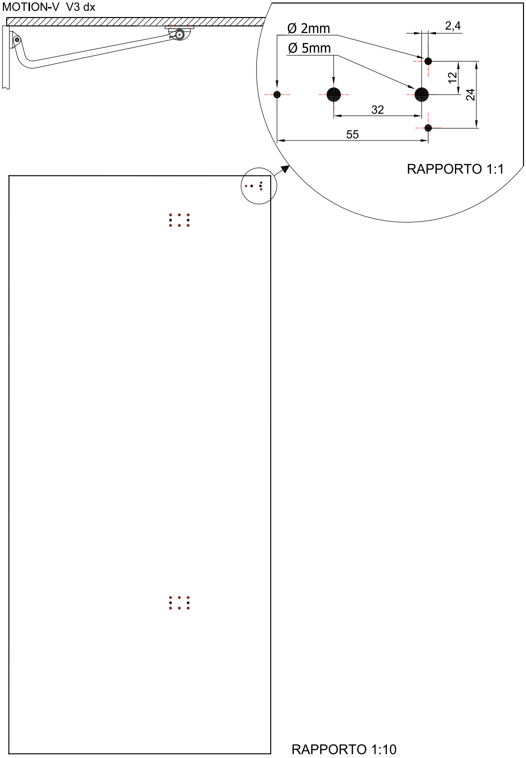
MOTION-V V3 dx
Ø 2mm
Ø 5mm
2,4
12
24
32
55
RAPPORTO 1:1
RAPPORTO 1:10

MOTION-V V3 dx

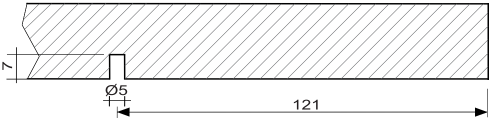

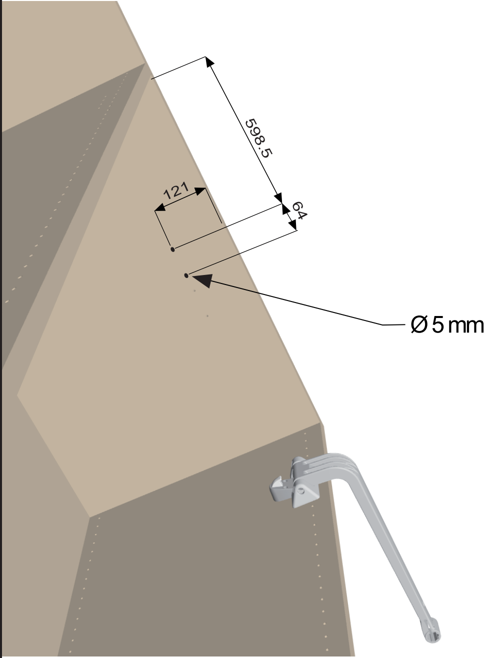
598.5
121
64
Ø5 mm

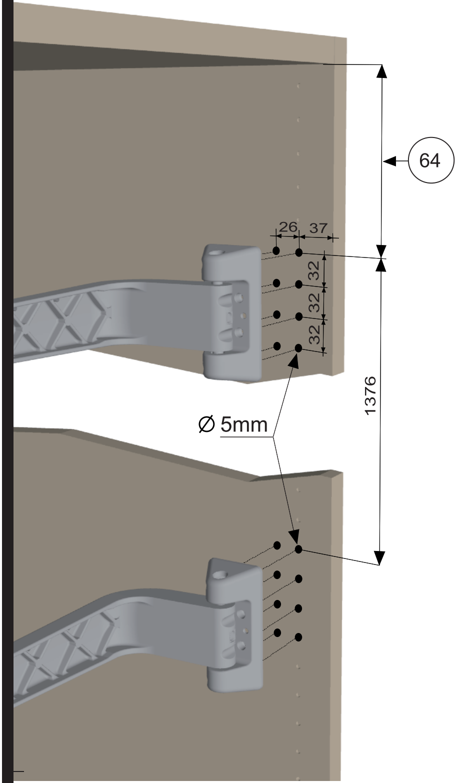
64
26
37
32
32
32
1376
Ø 5mm

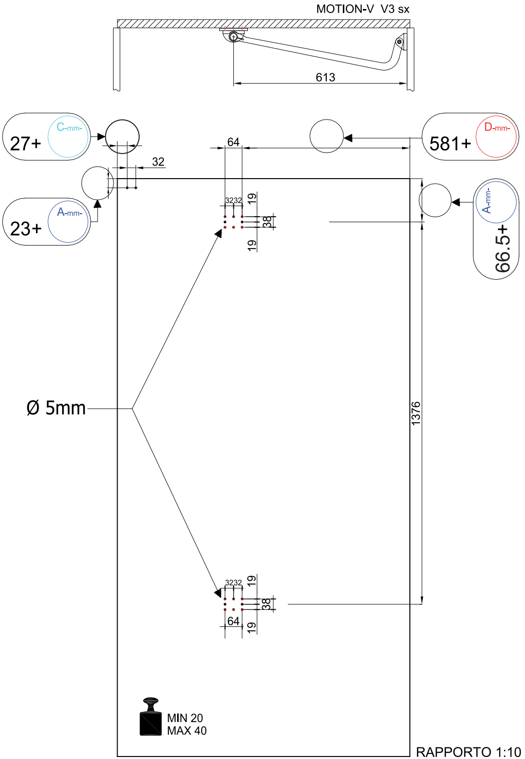
MOTION-V V3 sx
613
27+
C-mm-
23+
A-mm-
64
32
581+
D-mm-
A-mm-
66.5+
3232
19
38
19
1376
Ø 5mm
3232
19
38
64
19
MIN 20
MAX 40
RAPPORTO 1:10

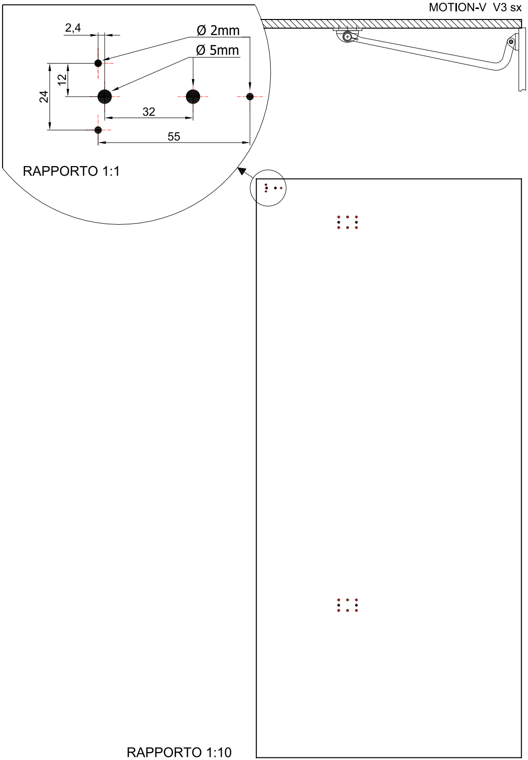
MOTION-V V3 sx
2,4
Ø 2mm
Ø 5mm
12
24
32
55
RAPPORTO 1:1
RAPPORTO 1:10

MOTION-V V3 sx

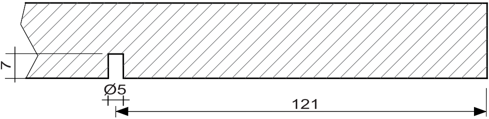

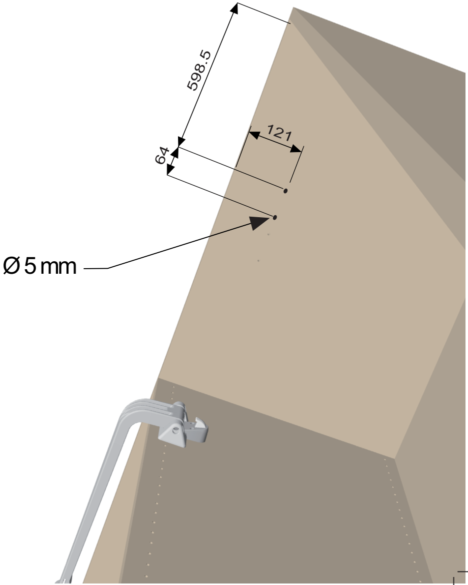
598.5
121
64
Ø 5 mm